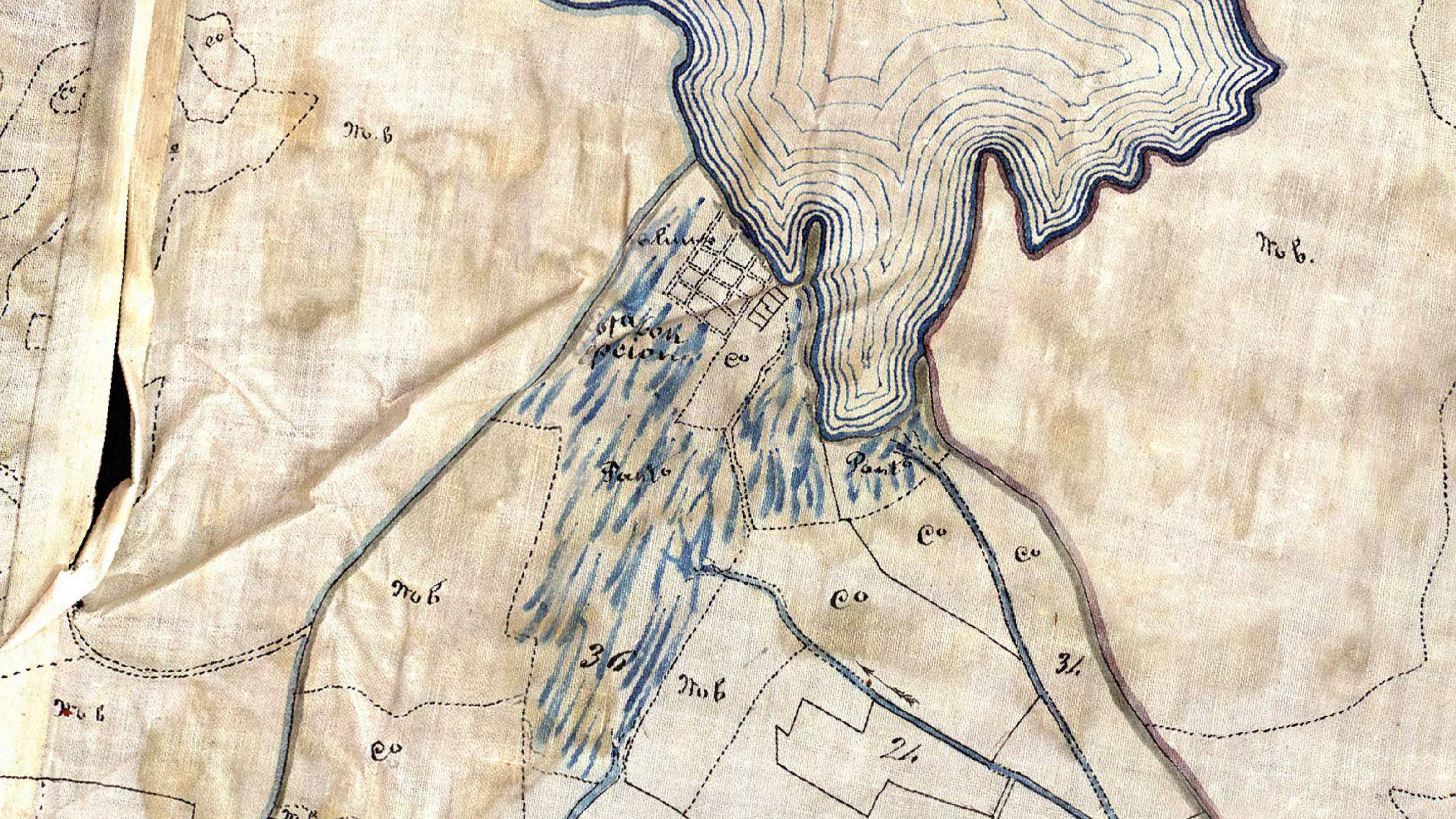
Co
Mo b
Mo b.
Mo b
Mo b
Mo b
Mo b
Co
Co
Co













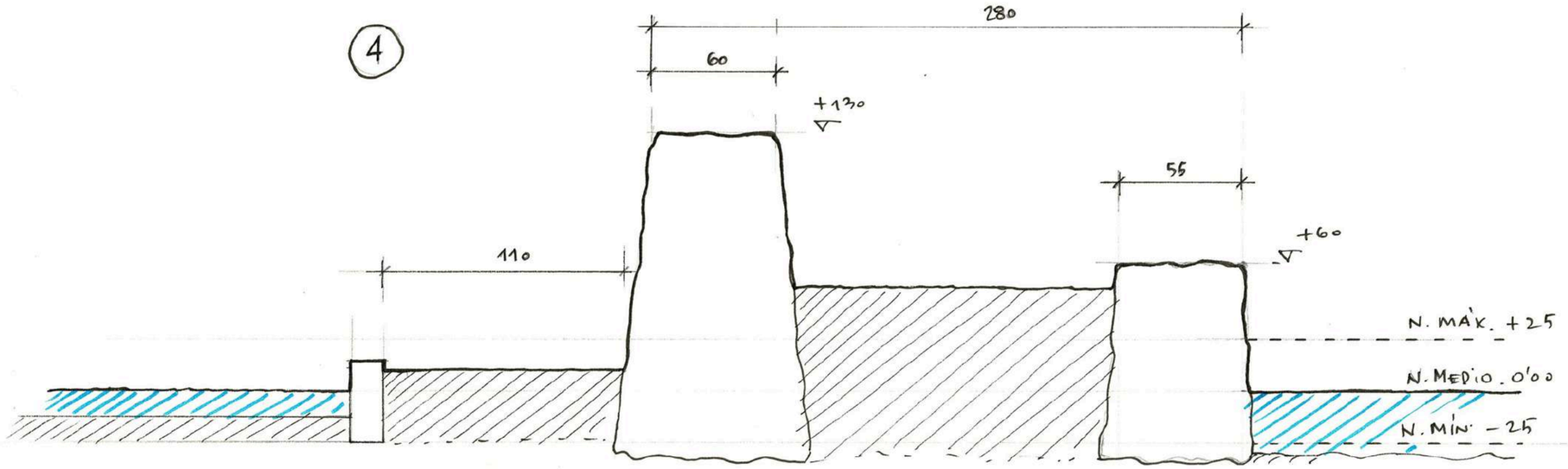
4
280
60
+130
55
+60
110
N. MÀX. +25
N. MEDIO. 0'00
N. MÍN. -25

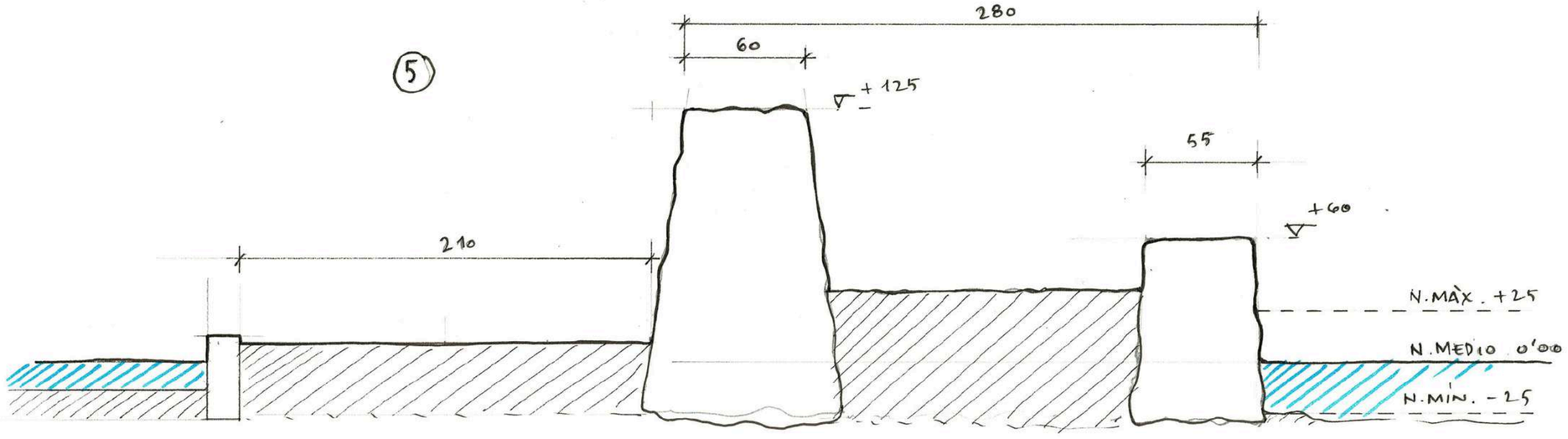
5
280
60
+125
55
+60
210
N. MÀX. +25
N. MEDIO 0'00
N. MÍN. -25

1:20 EN A3











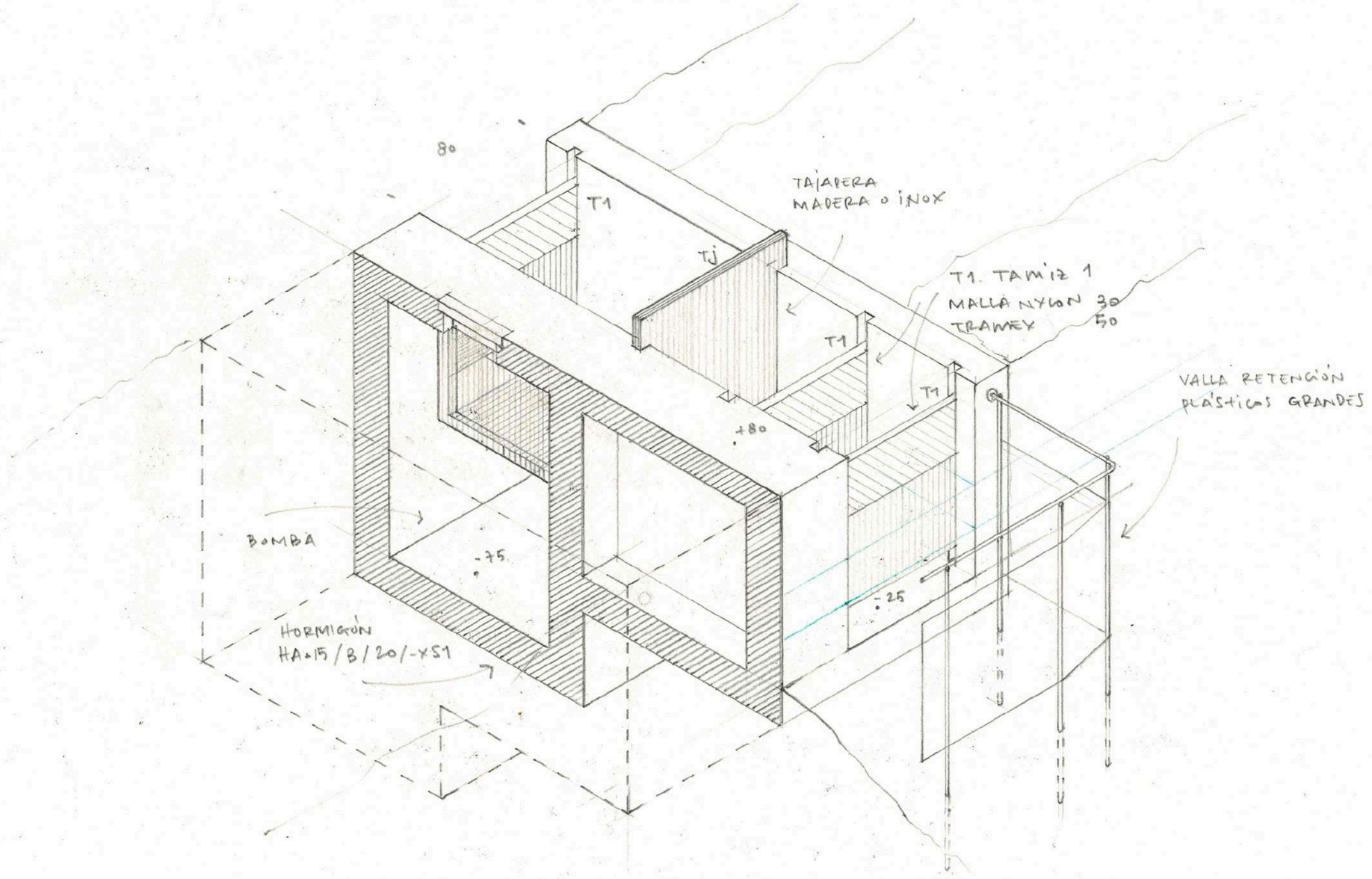
80
T1
TAJAPERA
MADERA o INOX
Tj
T1. TAMIZ 1
MALLA NYLON 30
TRAMEX 50
T1
T1
VALLA RETENCIÓN
PLÁSTICOS GRANDES
+80
BOMBA
-75
-25
HORMIGÓN
HA-15/B/20/-XS1



